尺寸单位：mm

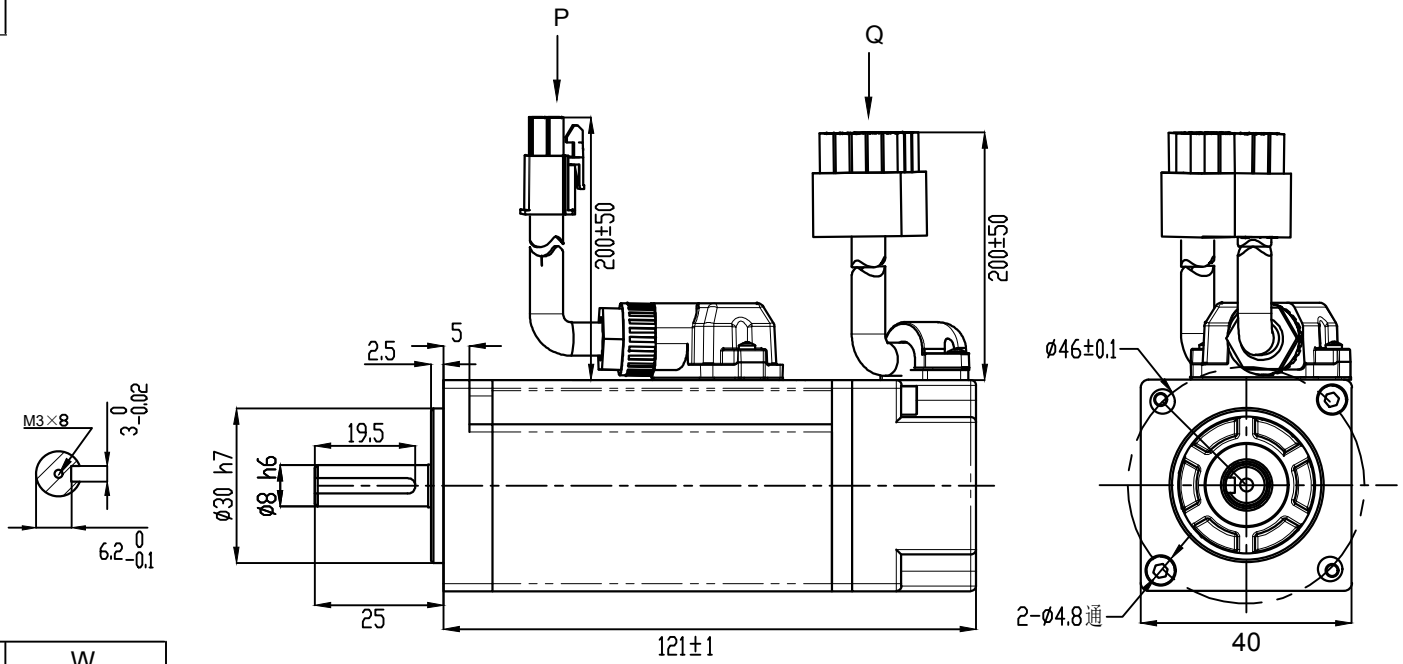

额定功率	100	W
额定电压	220	V/AC
额定电流	0.9	A
峰值电流	2.7	A
额定力矩	0.32	N.m
峰值力矩	0.96	N.m
额定转速	3000	rpm
峰值转速	5000	rpm
反电势	21.6	V/1000r/min
力矩系数	0.35	N.m/A
转子惯量	$0.06x10^{-4}$	$KG.M^2$
绕组(线间)电阻	17.6	Ω
绕组(线间)电感	13.2	mH
电气时间常数	2.3	ms
极数	10	P
重量	0.73	KG
编码器类型	17bit	
电机绝缘等级	Class F	
防护等级	IP54	
使用环境	环境温度： -20°C～+40°C， 环境湿度<90% (不结霜条件)	

动力线安普插头（P向）：

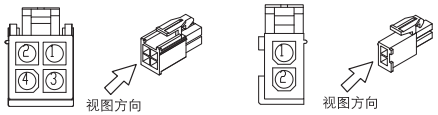

编码器安普插头（Q向）：

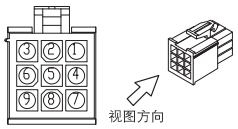

电机刹车绕组连接顺序		
信号引线	24V+	GND
插座编号	1	2

电机绕组连接线顺序				
信号引线	PE	U	V	W
插座编号	4	1	2	3

绝对值编码器连接线9芯									
信号引线	SD+	SD-	VB+			5V	0V	VB-	PE
插座编号	1	2	3	4	5	6	7	8	9

	签名	年 月 日	图纸大小	A4	HSM1-40M2230201D7
设计			比例	1:1	
审核			图号	HN7J-040130KUBA	
工艺			版本	01	华远云智能技术（深圳）有限公司
批准			共1张	第1张	

版本	更改文件名	变更时间	变更人	变更内容

零 件 代 号
借(通)用件登记
描图
描校
旧底图总号
底图总号
签字
日期